Table de cuisson Veronika

Tables de cuisson gaz

Code: 7067 062

CARACTÉRISTIQUES

ALLUMAGE SOUS-MANETTE	Liberté de mouvement maximale grâce à l'allumage électrique sous bouton, une caractéristique commune à tous les modèles, qui permet d'activer la flamme d'une seule main.
BRÛLEURS SPÉCIAUX	De nombreuses tables de cuisson Foster sont équipées de brûleurs spéciaux, avec deux ou trois couronnes de feu qui augmentent considérablement la puissance et la surface directement chauffée. De plus, dans les modèles DUAL, les deux couronnes de feu sont indépendantes, ce qui rend ces brûleurs parfaits pour la cuisine intensive et délicate.
CUISSON SÛRE	Toutes les tables de cuisson Foster sont équipées de soupapes de sécurité qui, en cas d'extinction accidentelle de la flamme, interrompent très rapidement l'alimentation en gaz.
GRILLES EN FONTE	La fonte est le matériau idéal pour le gril d'une table de cuisson en raison des nombreuses propriétés qui la distinguent : capacité thermique élevée qui améliore les performances de cuisson ; poids et stabilité qui améliorent la sécurité ; résistance qui conserve l'aspect original inchangé dans le temps ; facilité de nettoyage.
Trou d'encastrement étroit	Ces modèles de table cuisson 5 feux nécessitent d'un trou d'encastrement de seulement 56 cm, soit une dimension inférieure à leur largeur nominale. Ceci en fait une alternative intéressante aux tables de 60 cm, qui nécessitent généralement du même trou d'encastrement.

DÉTAILS

Bord d'installation	Standard (bord de 8 mm)

Finition	Brossée Foster
Matériau	Acier inoxydable AISI 304
Textures	Satiné
Alimentation	220-240 V; 50/60 Hz
Dimensions	760x500 mm
Dimensions base	60 cm
Élément chauffant	5 brûleurs
Trou d'encastrement	560 x 480 mm
Grilles	Grilles en fonte et tables coupe-feu émaillées
Largeur	76 cm
Puissance totale	10.700 W
Auxiliaire	1.000 W
Semi-rapide	2 x 1.750 W
Rapide	2.700 W
- Triple Couronne	3.500 W

Sécurité	Soupape de sécurité avec thermocouple à intervention rapide
Type d'allumage	Allumage électrique sous le bouton
Type de gaz	Testé pour une installation au gaz méthane, jeu de buses GPL inclus.
Type	Table de cuisson gaz

DESSINS TECHNIQUES

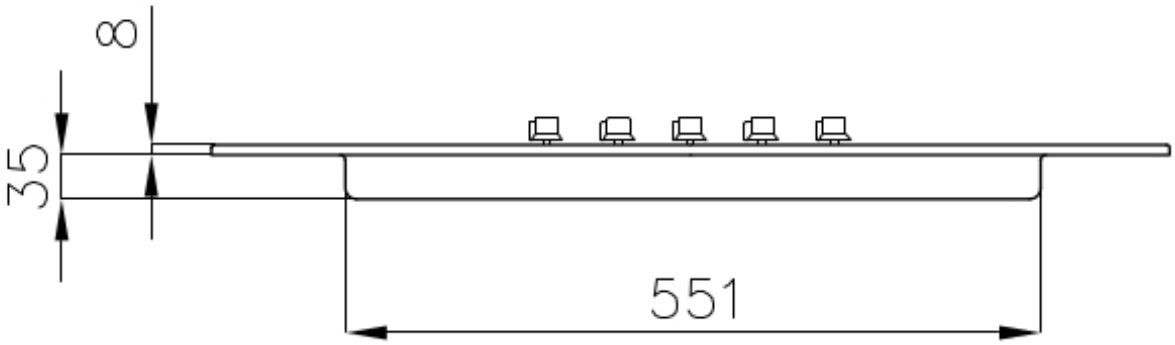

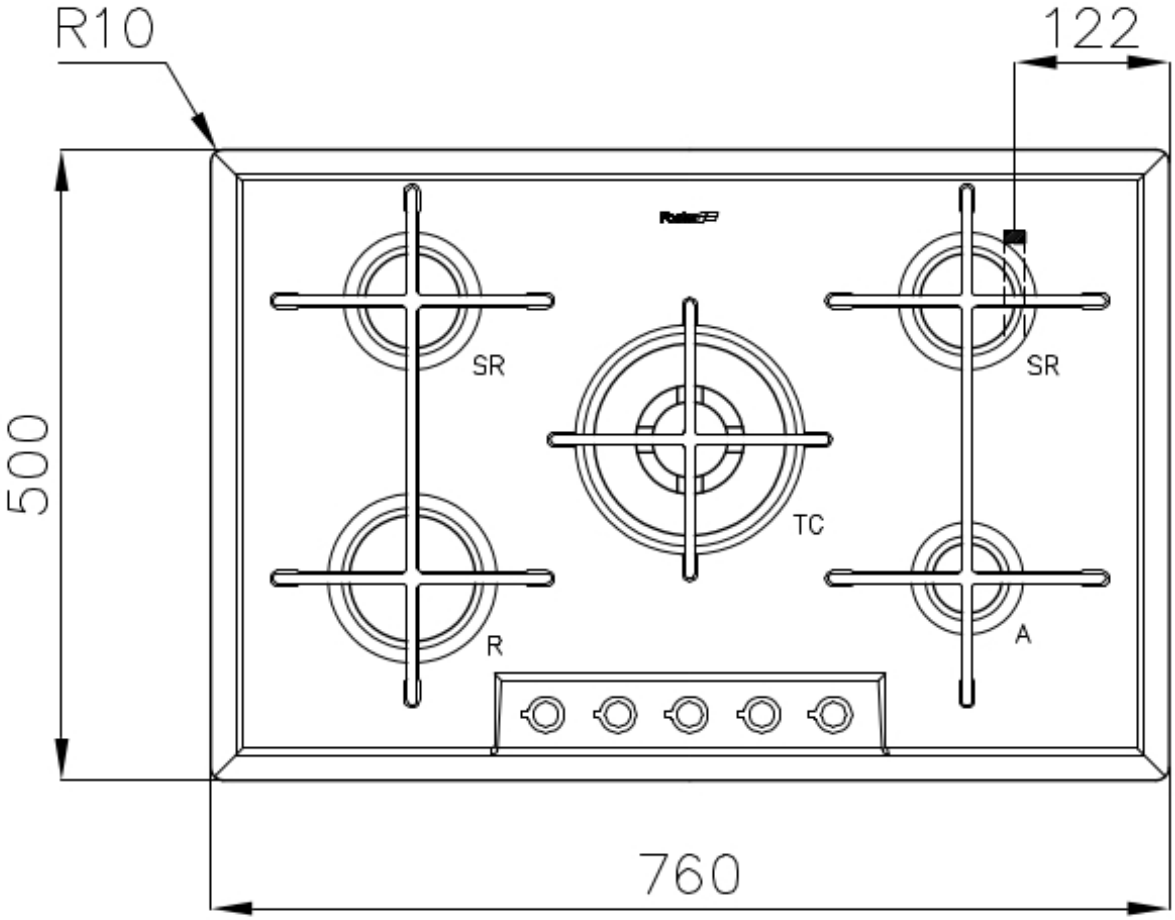

ACCESSOIRES OPTIONNELS

Support de Wok en fonte
9601 727